KLASIK R1

KERAMIKA
KERAMIK
CERAMIC

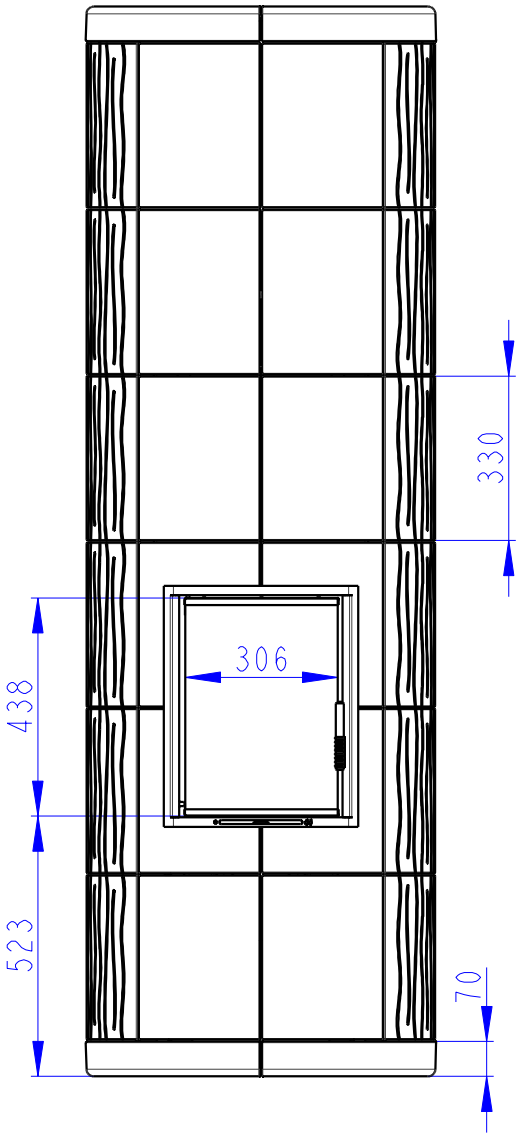

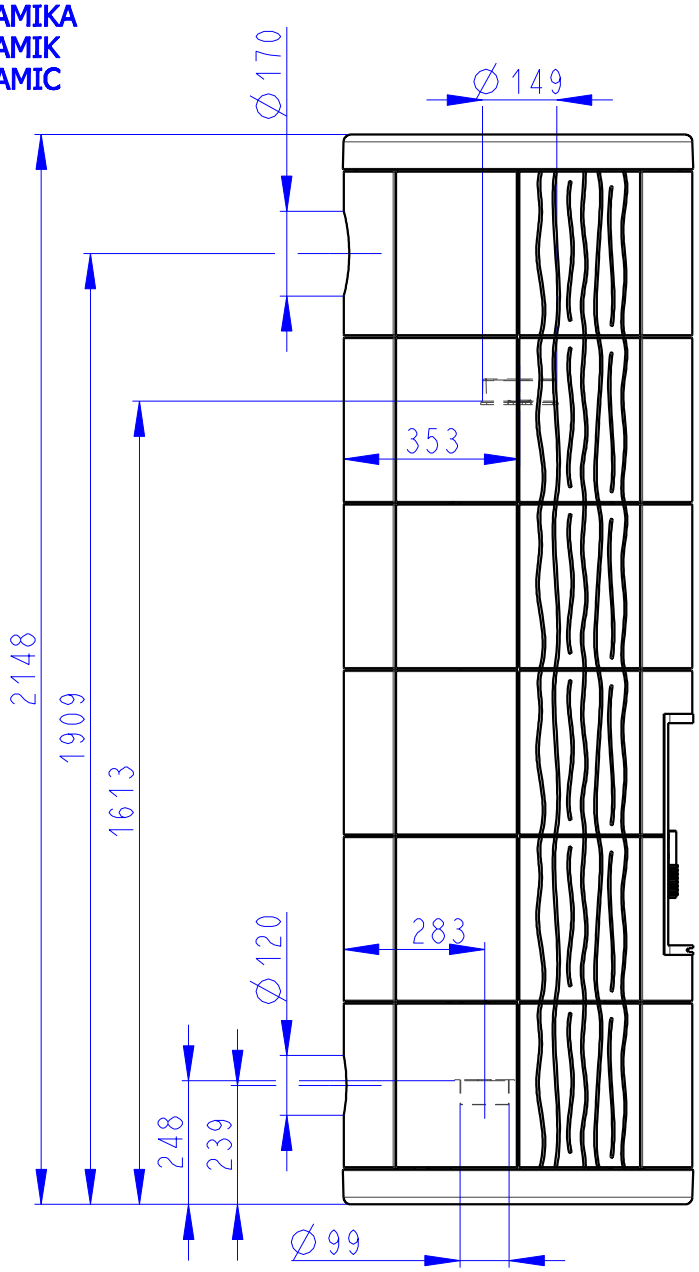

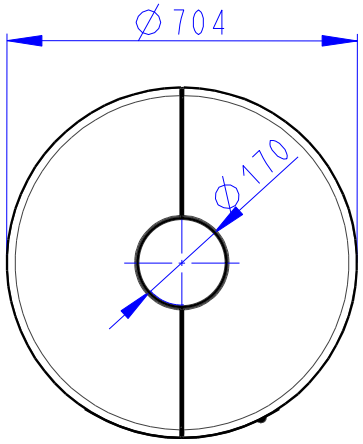

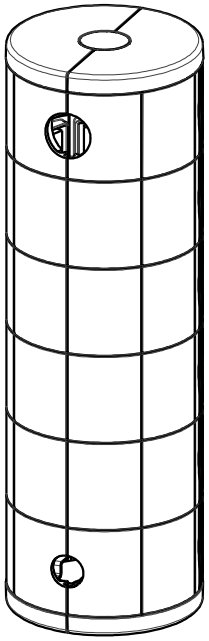

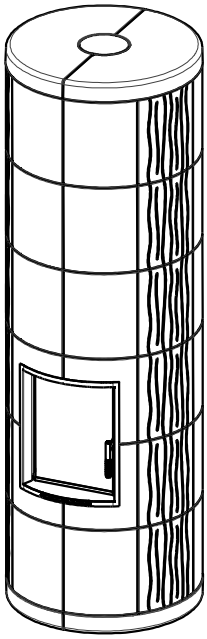

KLASIK R1 H
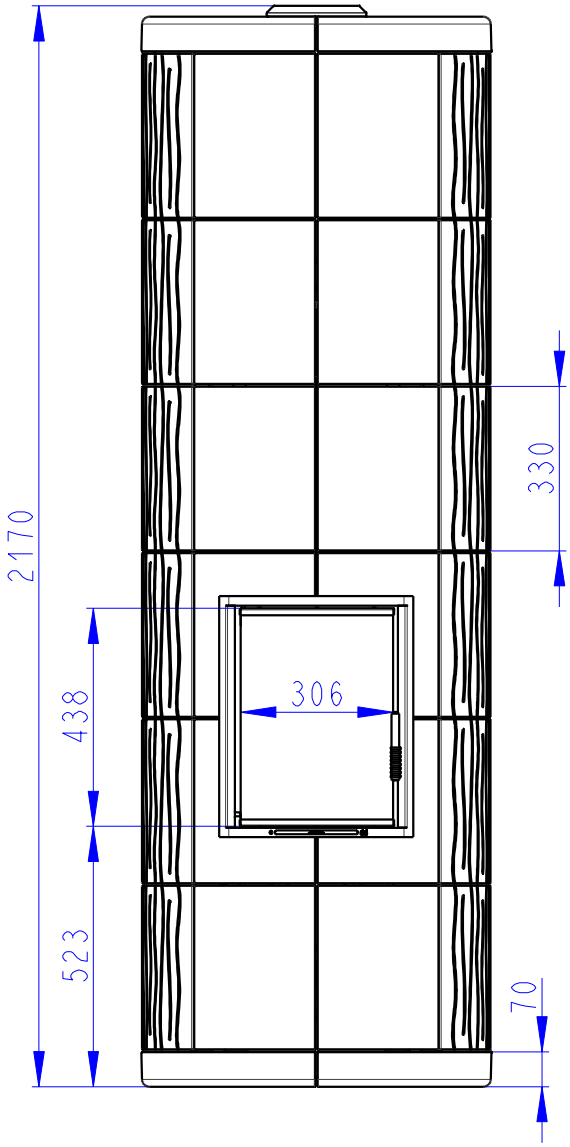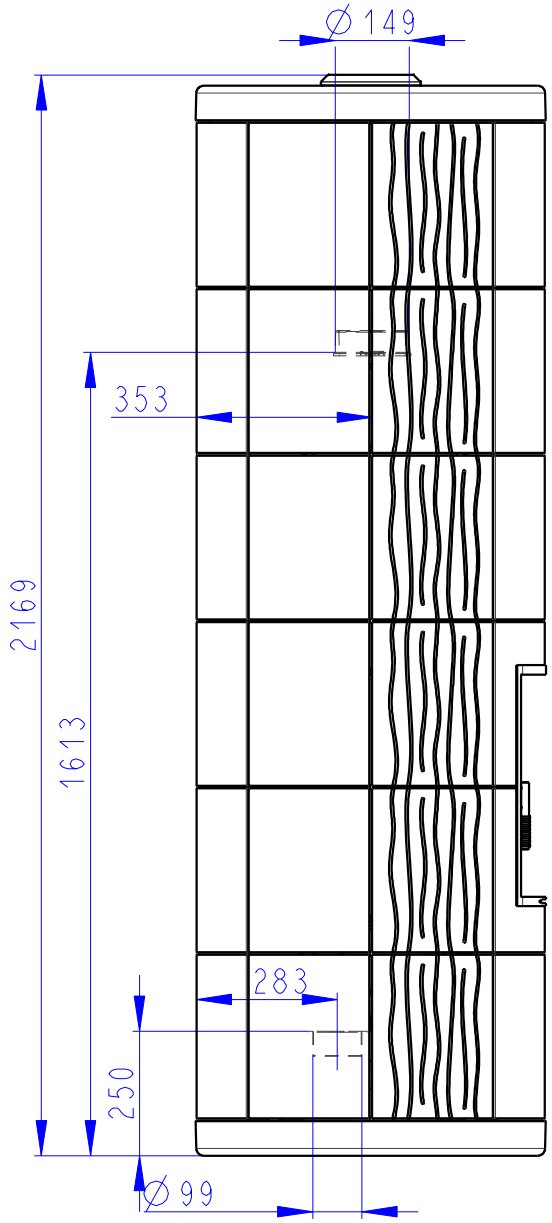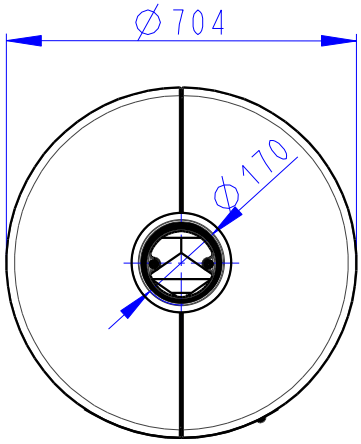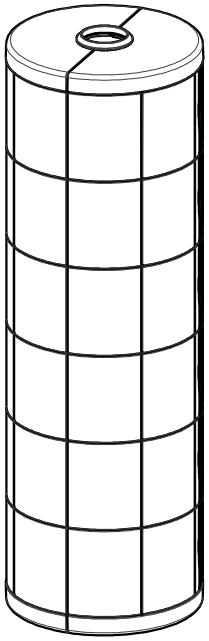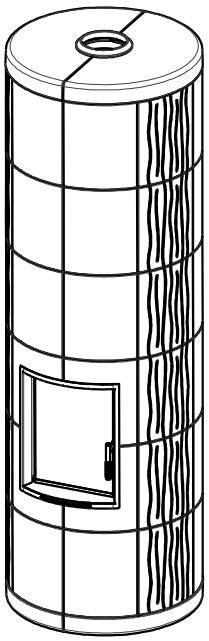
KERAMIKA
KERAMIK
CERAMIC