LINEA | 22 - 25 - 28

Výška kachlů řady LI: **22** cm, **25** cm, **28** cm

Decentní jemně modelovaný vzor pro široké použití v současné architektuře kachlových kamen, zejména pro klasické až moderní stavby dle vkusu s ohledem na sladěnost s interiérem. Vzor je zpracován ve třech výškových rozměrech.

Doporučené glazury: transparentní i krycí, lesklé, matné, efektní

Doporučené modely říms: Elegant, Harmonie, Gotik, Porta, Modern

LI LINEA | 22 - 25 - 28

Náhled	Kód výrobku	Název	Rozměr (cm)	Poznámky	Hmot. (kg)	Výrobní číslo	Jednotky
	LI - C - 22	Kachel LINEA	22x22	-	1,9	0530 220220	1
	LI - C - 25		22x25		2,2	0540 250220	1,2
	LI - C - 28		22x28		2,4	0550 280220	1,4
	LI - P - 22	Kachel poloviční	11x22	-	1,1	0530 220110	0,8
	LI - P - 25		11x25		1,2	0540 250110	0,9
	LI - P - 28		11x28		1,4	0550 280110	1
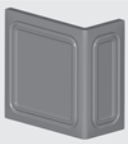	LI - CP - R1 - 22	Roh celý půl R1	22x11x22	R 1,0	2,8	0530 220010	1,8
	LI - CP - R1 - 25		22x11x25		3,2	0540 250010	2
	LI - CP - R1 - 28		22x11x28		3,5	0550 280010	2,2
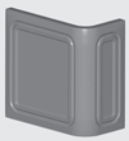	LI - CP - R4 - 22	Roh celý půl R4	22x11x22	R 4,0	2,8	0530 220040	1,8
	LI - CP - R4 - 25		22x11x25		3,2	0540 250040	2
	LI - CP - R4 - 28		22x11x28		3,6	0550 280040	2,2
	LI - PP - R1 - 22	Roh půl půl R1	11x11x22	R 1,0	1,9	0530 220R10	1,6
	LI - PP - R1 - 25		11x11x25		2,1	0540 250R10	1,8
	LI - PP - R1 - 28		11x11x28		2,4	0550 280R10	2
	LI - PP - R4 - 22	Roh půl půl R4	11x11x22	R 4,0	1,8	0530 220R40	1,6
	LI - PP - R4 - 25		11x11x25		2,1	0540 250R40	1,8
	LI - PP - R4 - 28		11x11x28		2,3	0550 280R40	2
	LI - PP - R6,5 - 22	Roh půl půl R6,5	11x11x22	R 6,5	1,7	0530 220R65	1,6
	LI - PP - R6,5 - 25		11x11x25		2,0	0540 250R65	1,8
	LI - PP - R6,5 - 28		11x11x28		2,2	0550 280R65	2
	LI - PP - Z1 - 22	Roh půl půl zkosení Z1	11x11x22	zkosení Z1	1,7	0530 220090	1,6
	LI - PP - Z1 - 25		11x11x25		1,9	0540 250090	1,8
	LI - PP - Z1 - 28		11x11x28		2,2	0550 280090	2
	LI - PP - 45 - 22	Roh půl půl 45°	11/11x22	45°	1,9	0530 220135	1,6
	LI - PP - 45 - 25		11/11x25		2,1	0540 250135	1,8
	LI - PP - 45 - 28		11/11x28		2,3	0550 280135	2
	LI - C - C - 22	Kachel čistící - kompletní	22x22	hranatý tvar	1,9	0530 220220C	1,4
	LI - C - C - 25		22x25		2,2	0540 250220C	1,6
	LI - C - C - 28		22x28		2,4	0550 280220C	1,8

LINEA | 22 - 25 - 28

Náhled	Kód výrobku	Název	Rozměr (cm)	Poznámky	Hmot. (kg)	Výrobní číslo	Jednotky
	LI - C - CR - 22	Kachel čistící - rám	22x22	hranatý tvar	1,2	0530 220220C1	0,8
	LI - C - CR - 25		22x25		1,3	0540 250220C1	0,9
	LI - C - CR - 28		22x28		1,4	0550 280220C1	1
	LI - C - CV - 22	Víko čistící - plné	16x16	hranatý tvar	0,7	0530 220220C2	0,6
	LI - C - CV - 25		16x19		0,9	0540 250220C2	0,7
	LI - C - CV - 28		16x22		1	0550 280220C2	0,8
	LI - C - CV1 - 22	Víko čistící / větrací - pravidelná drážka	16x16	průřez 60 cm²	0,7	0530 220220CV1	0,6
	LI - C - CV5 - 22	Víko čistící / větrací - mřížka	16x16	průřez 54 cm²	0,7	0530 220220CV5	0,6
	LI - C - CV8 - 22	Víko čistící / větrací - šikmá drážka	16x16	průřez 48 cm²	0,7	0530 220220CV8	0,6
	LI - C - V1 - 22	Kachel větrací - pravidelná drážka	22x22	průřez 87 cm²	1,8	0530 220220V1	1,2
	LI - C - V1 - 25		22x25	průřez 108 cm²	2,1	0540 250220V1	1,4
	LI - C - V1 - 28		22x28	průřez 108 cm²	2,3	0550 280220V1	1,6
	LI - C - V5 - 22	Kachel větrací - mřížka	22x22	průřez 102 cm²	1,8	0530 220220V5	1,2
	LI - C - V5 - 25		22x25	průřez 102 cm²	2,1	0540 250220V5	1,4
	LI - C - V5 - 28		22x28	průřez 153 cm²	2,3	0550 280220V5	1,6
	LI - C - V8 - 22	Kachel větrací - šikmá drážka	22x22	průřez 94 cm²	1,8	0530 220220V8	1,2
	LI - C - V8 - 25		22x25	průřez 97 cm²	2,1	0540 250220V8	1,4
	LI - C - V8 - 28		22x28	průřez 129 cm²	2,3	0550 280220V8	1,6
	KL - C - CL - 22	Clona pro kachel	-	-	0,7	0100 220220C3	0,4
	KL - C - CL - 25				0,8	0110 250220C3	0,5
	KL - C - CL - 28				0,9	0120 280220C3	0,6

LINEA 22

SYSTEM EASY 22

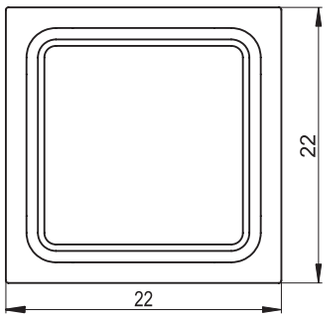

výška **22 cm**

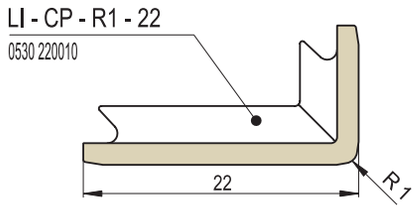

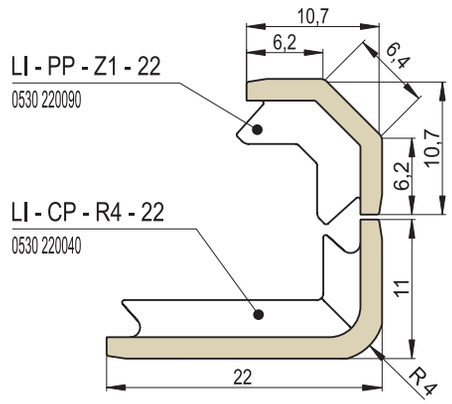

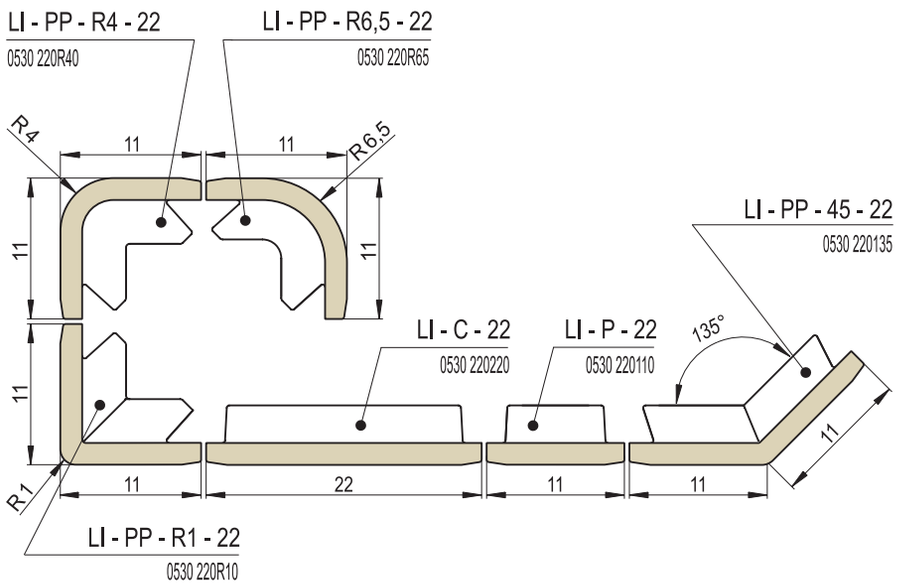

Čistící kachel a clona

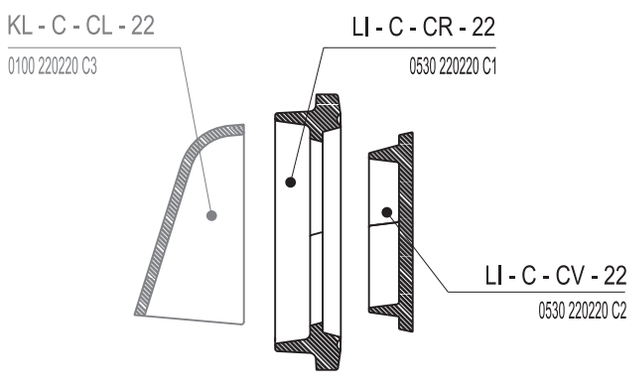

Rozměry v cm.

LINEA 25

SYSTEM EASY 22

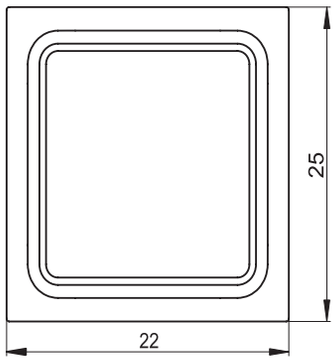

výška **25 cm**

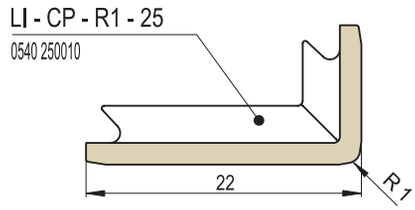

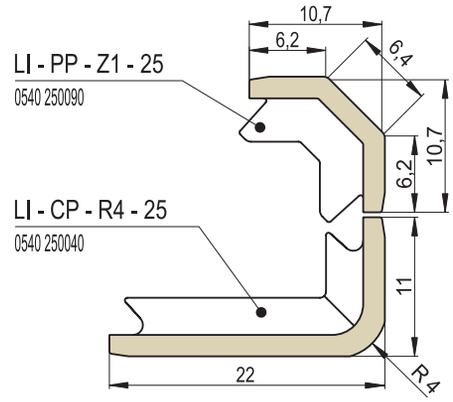

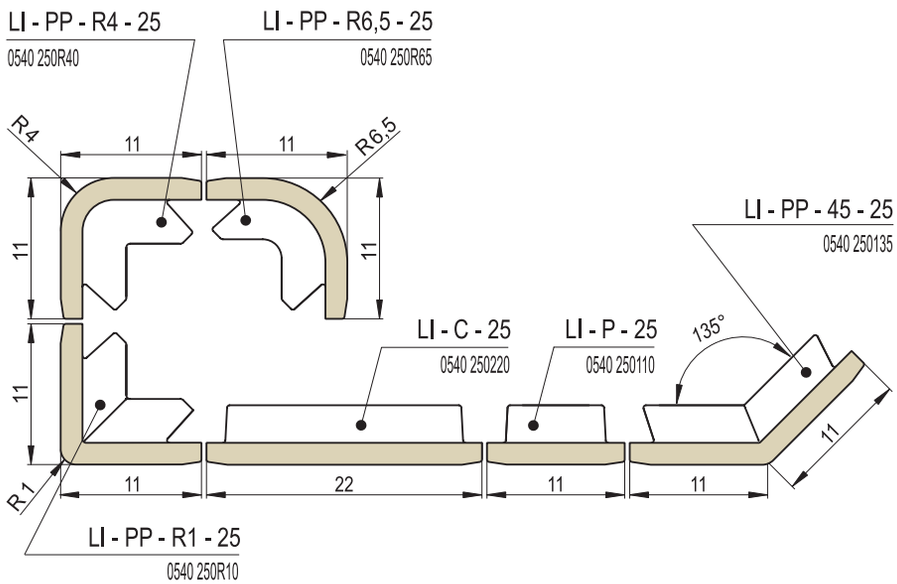

Čistící kachel a clona

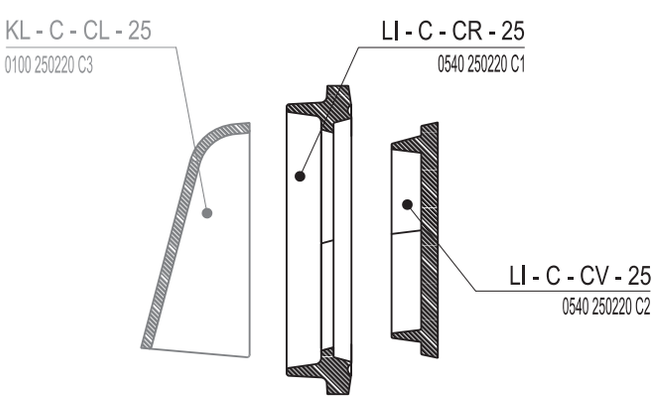

Rozměry v cm.

LINEA 28

SYSTEM EASY 22

výška **28 cm**

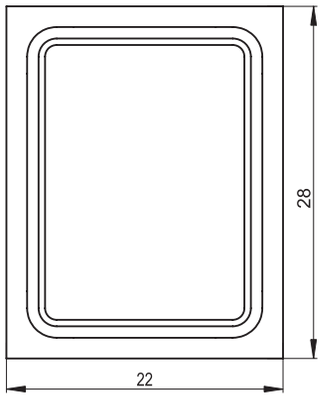

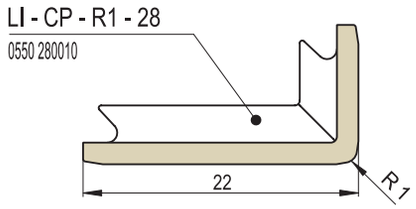

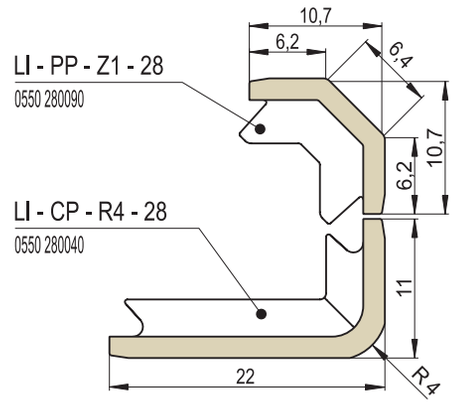

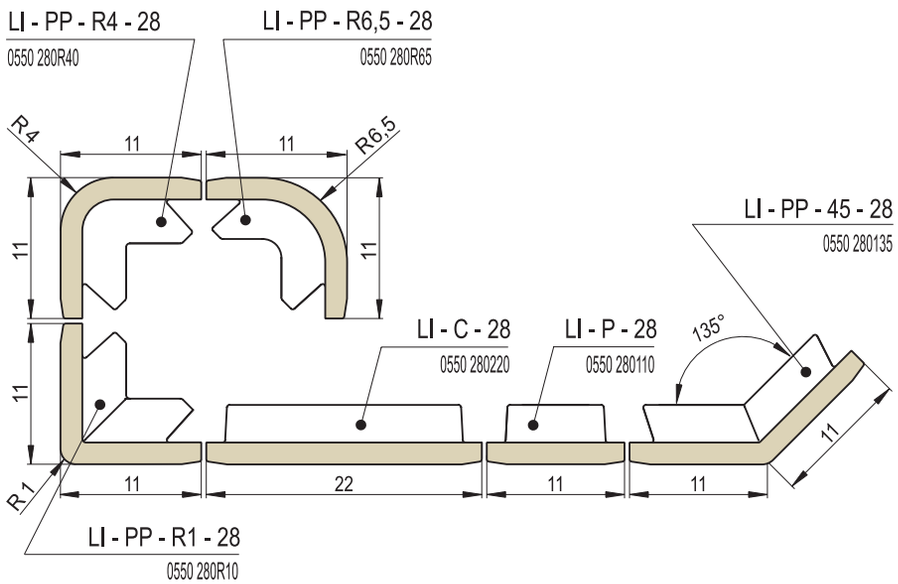

Čistící kachel a clona

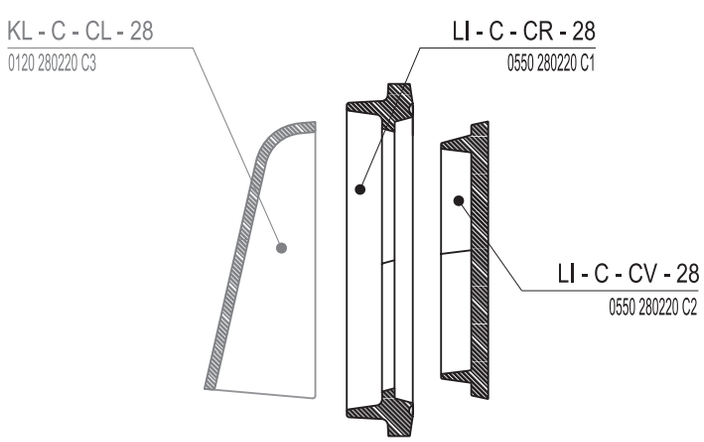

Rozměry v cm.

LI LINEA | 22 - 25 - 28 | POZITIVNÍ

Náhled	Kód výrobku	Název	Rozměr (cm)	Poznámky	Hmot. (kg)	Výrobní číslo	Jednotky
	LI - P29 - 22	Kachel R29 pozitivní	29,2/8x22	2 4 8	2,3	0230 220R29	1,2
	LI - P29 - 25		29,2/8x25		2,5	0240 250R29	1,4
	LI - P29 - 28		29,2/8x28		2,8	0250 280R29	1,6
	LI - P43 - 22	Kachel R43 pozitivní	43,2/12x22	3 6 12	2,3	0230 220R43	1,2
	LI - P43 - 25		43,2/12x25		2,6	0240 250R43	1,4
	LI - P43 - 28		43,2/12x28		2,9	0250 280R43	1,6
	LI - P54 - 22	Kachel R54 pozitivní	53,8/15x22	∅ ∅ 15	2,3	0230 220R54	1,2
	LI - P54 - 25		53,8/15x25		2,6	0240 250R54	1,4
	LI - P54 - 28		53,8/15x28		3,0	0250 280R54	1,6
	LI - P65 - 22	Kachel R65 pozitivní	64,5/18x22	∅ 9 18	2,4	0230 220R65	1,2
	LI - P65 - 25		64,5/18x25		2,6	0240 250R65	1,4
	LI - P65 - 28		64,5/18x28		3,0	0250 280R65	1,6
	LI - P72 - 22	Kachel R72 pozitivní	71,6/20x22	5 10 20	2,4	0230 220R72	1,2
	LI - P72 - 25		71,6/20x25		2,7	0240 250R72	1,4
	LI - P72 - 28		71,6/20x28		3,0	0250 280R72	1,6
	LI - P86 - 22	Kachel R86 pozitivní	85,8/24x22	6 12 24	2,4	0230 220R86	1,2
	LI - P86 - 25		85,8/24x25		2,7	0240 250R86	1,4
	LI - P86 - 28		85,8/24x28		3,0	0250 280R86	1,6

LINEA 22 | POZITIVNÍ

SYSTEM EASY 22

výška **22 cm**

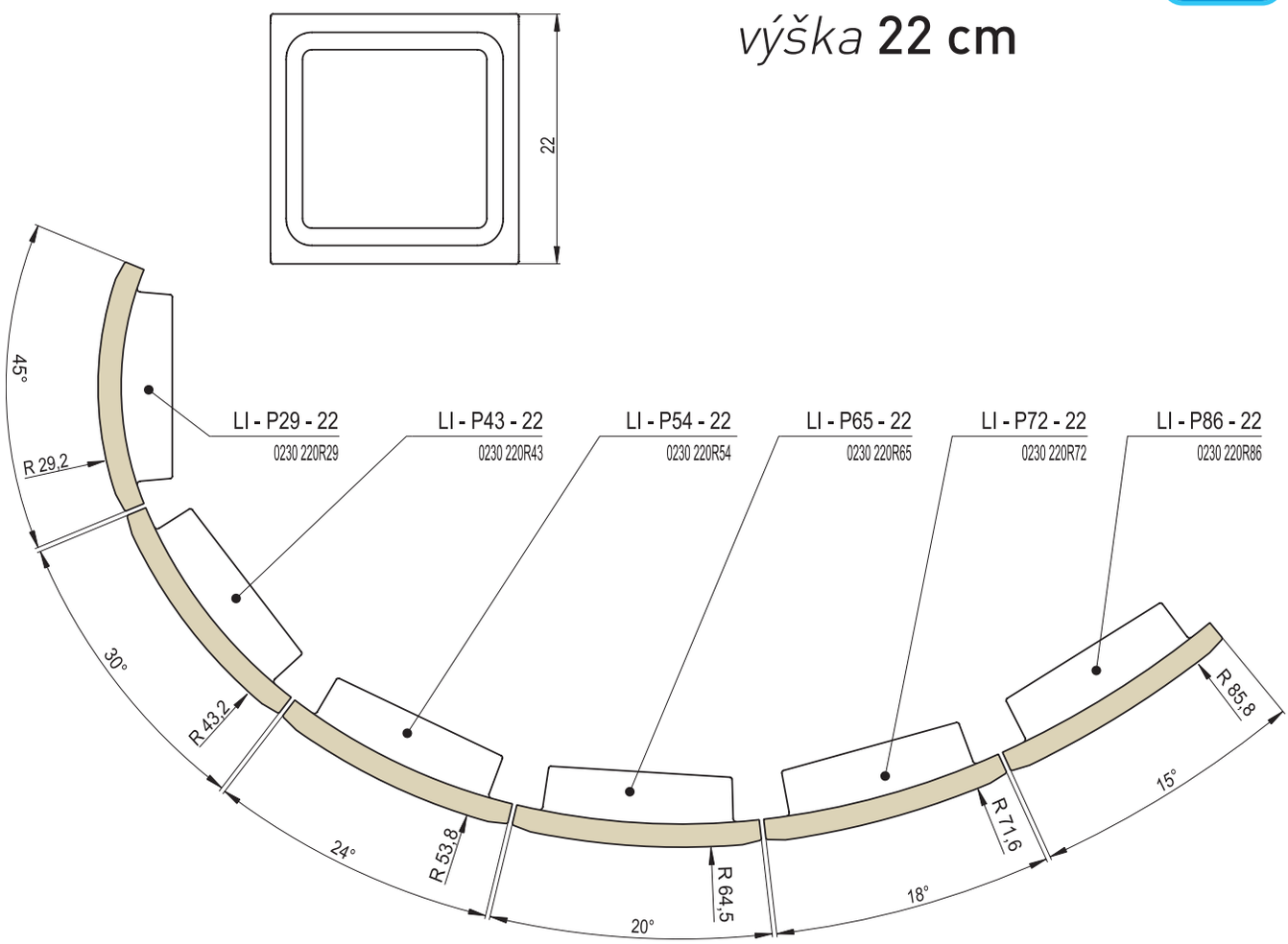

Rozměry v cm.

LINEA 25 | POZITIVNÍ

SYSTEM EASY 22

výška **25 cm**

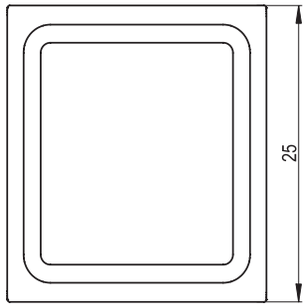

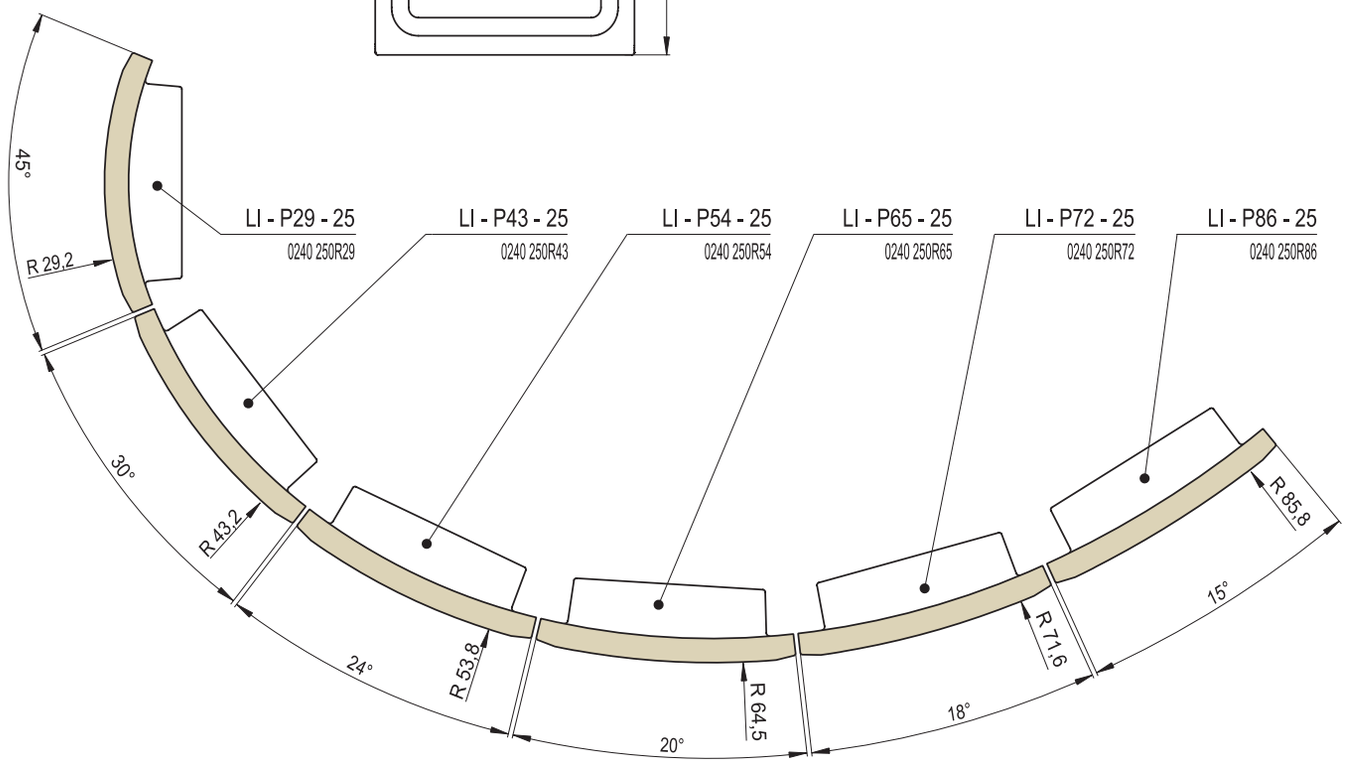

Rozměry v cm.

LINEA 28 | POZITIVNÍ

SYSTEM EASY 22

výška **28 cm**

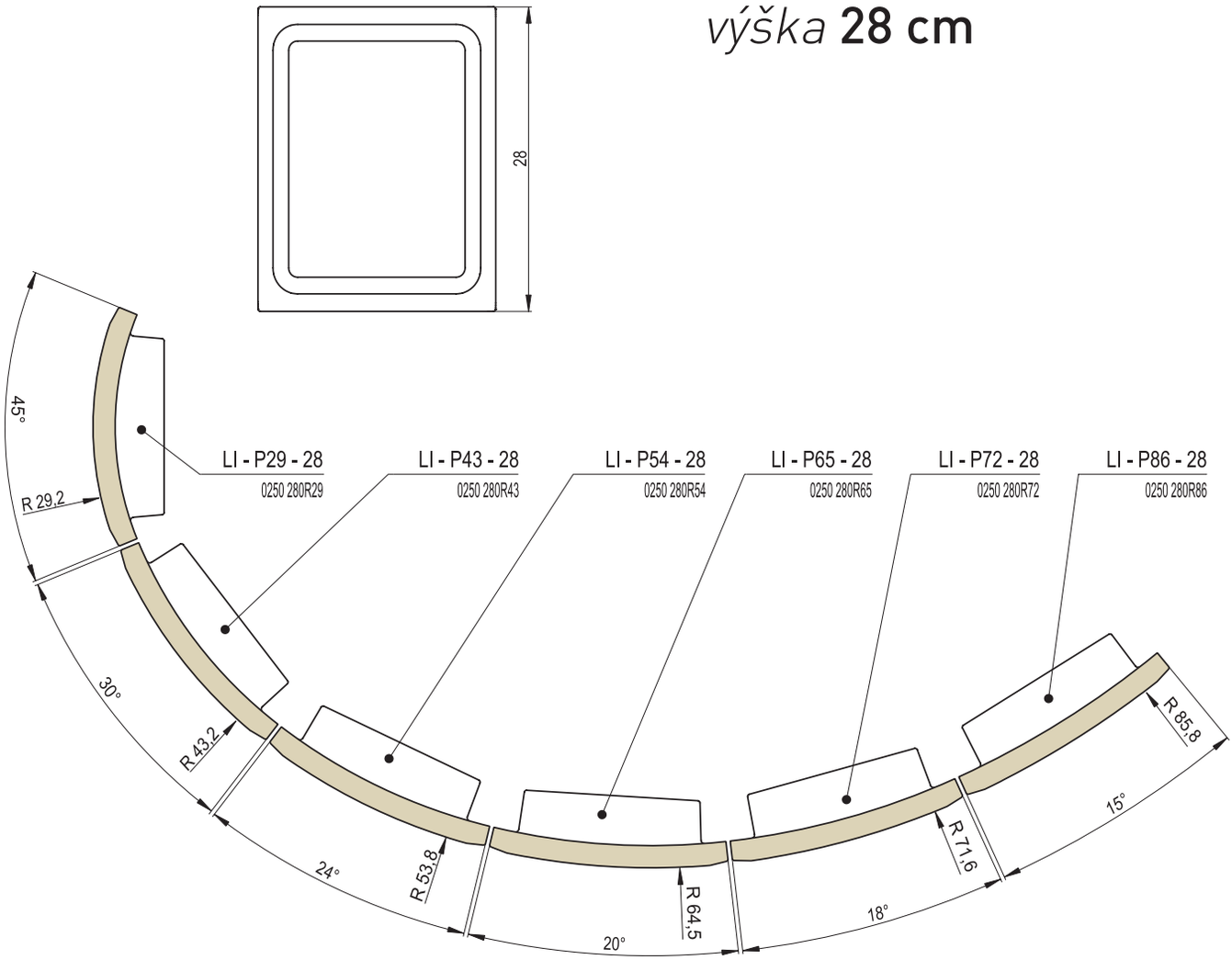

Rozměry v cm.

LINEA | 22 - 25 - 28 - fotogalerie

LI - C - 22
Kachel LINEA

LI - C - 25
Kachel LINEA

LI - C - 28
Kachel LINEA

LI - P - 22
Kachel poloviční

LI - P - 25
Kachel poloviční

LI - P - 28
Kachel poloviční

LI - CP - R1 - 22
Roh celý půl R1

LI - CP - R1 - 25
Roh celý půl R1

LI - CP - R1 - 28
Roh celý půl R1

LI - CP - R4 - 22
Roh celý půl R4

LI - CP - R4 - 25
Roh celý půl R4

LI - CP - R4 - 28
Roh celý půl R4

LINEA | 22 - 25 - 28 - fotogalerie

LI - PP - R1 - 22
Roh půl půl R1

LI - PP - R1 - 25
Roh půl půl R1

LI - PP - R1 - 28
Roh půl půl R1

LI - PP - R4 - 22
Roh půl půl R4

LI - PP - R4 - 25
Roh půl půl R4

LI - PP - R4 - 28
Roh půl půl R4

LI - PP - R6,5 - 22
Roh půl půl R6,5

LI - PP - R6,5 - 25
Roh půl půl R6,5

LI - PP - R6,5 - 28
Roh půl půl R6,5

LI - PP - Z1 - 22
Roh půl půl zkosený

LI - PP - Z1 - 25
Roh půl půl zkosený

LI - PP - Z1 - 28
Roh půl půl zkosený

LINEA | 22 - 25 - 28 - fotogalerie

LI - PP - 45 - 22
Roh půl půl 45°

LI - PP - 45 - 25
Roh půl půl 45°

LI - PP - 45 - 28
Roh půl půl 45°

LI - C - C - 22
Kachel čistící kompletní

LI - C - CR - 22
Kachel čistící – rám

LI - C - CR - 25
Kachel čistící – rám

LI - C - CR - 28
Kachel čistící – rám

LI - C - CV - 22
Víko čistící plné

LI - C - CV - 25
Víko čistící plné

LI - C - CV - 28
Víko čistící plné

LI - C - CV1 - 22
Víko čistící / větrací
- pravidelná drážka

LI - C - CV5 - 22
Víko čistící / větrací
- mřížka

LI - C - CV8 - 22
Víko čistící / větrací
- šikmá drážka

LINEA | 22 - 25 - 28 - fotogalerie

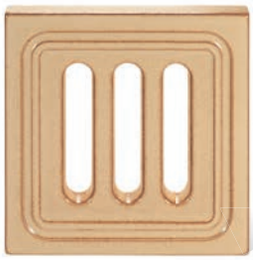

LI - C - V1 - 22
Kachel větrací
- pravidelná drážka

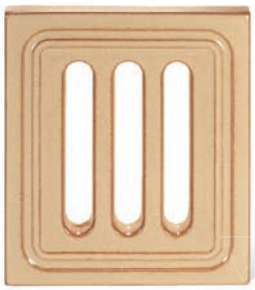

LI - C - V1 - 25
Kachel větrací
- pravidelná drážka

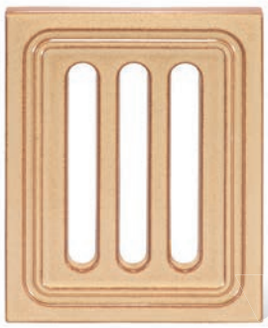

LI - C - V1 - 28
Kachel větrací
- pravidelná drážka

LI - C - V5 - 22
Kachel větrací
- mřížka

LI - C - V5 - 25
Kachel větrací
- mřížka

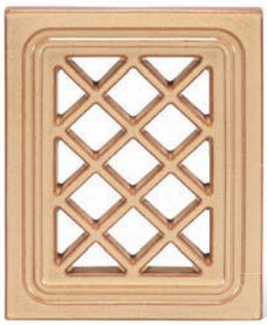

LI - C - V5 - 28
Kachel větrací
- mřížka

LI - C - V8 - 22
Kachel větrací
- šikmá drážka

LI - C - V8 - 25
Kachel větrací
- šikmá drážka

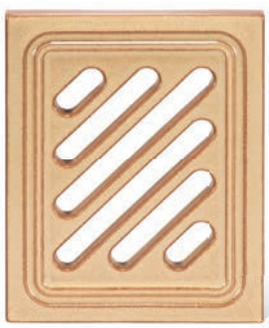

LI - C - V8 - 28
Kachel větrací
- šikmá drážka

LI - C - CR - 22
+ LI - C - CV1- 22
Kachel čistící - rám
+ Víko čistící
/ větrací - pravidelná drážka

LI - C - CR - 22
+ LI - C - CV5- 22
Kachel čistící - rám
+ Víko čistící
/ větrací - mřížka

LI - C - CR - 22
+ LI - C - CV8- 22
Kachel čistící - rám
+ Víko čistící
/ větrací - šikmá drážka

LINEA | 22 - 25 - 28 - fotogalerie

LI - P29 - 22
Kachel R29 pozitivní

LI - P29 - 25
Kachel R29 pozitivní

LI - P29 - 28
Kachel R29 pozitivní

LI - P54 - 22
Kachel R54 pozitivní

LI - P54 - 25
Kachel R54 pozitivní

LI - P54 - 28
Kachel R54 pozitivní

LI - P72 - 22
Kachel R72 pozitivní

LI - P72 - 25
Kachel R72 pozitivní

LI - P72 - 28
Kachel R72 pozitivní

LI - P86 - 22
Kachel R86 pozitivní

LI - P86 - 25
Kachel R86 pozitivní

LI - P86 - 28
Kachel R86 pozitivní